ЭНЕРГОМИР
www.energomir.su

Горелки для газа

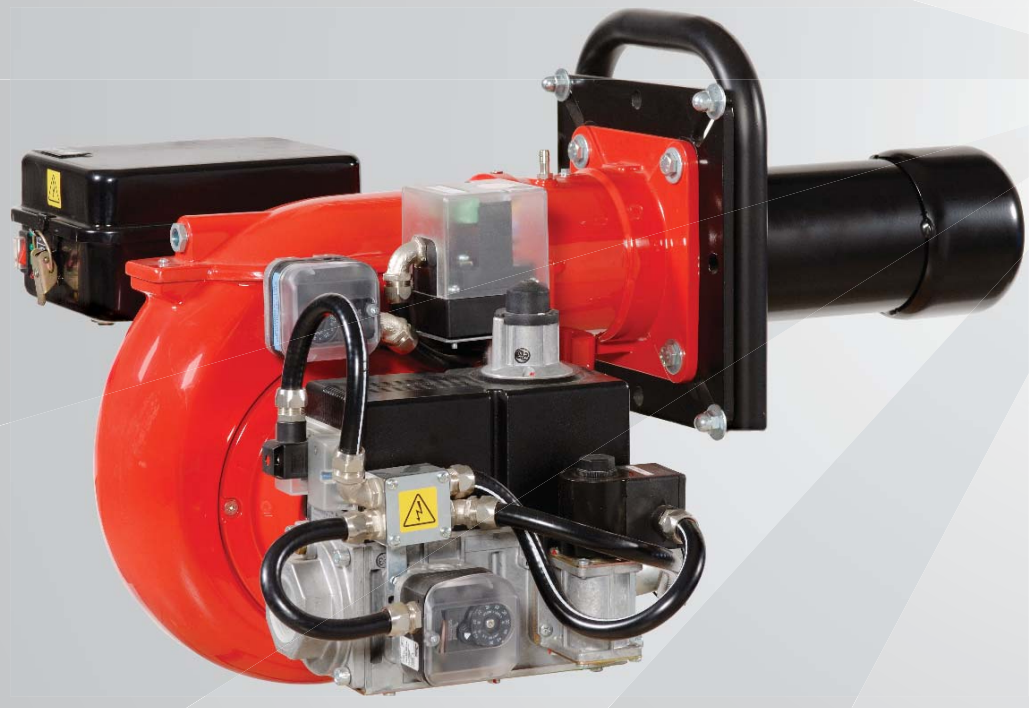

GAMMA серия X, X/F, XP, C & THLS, P, P/M

СЕРИЯ X

ОДНОСТУПЕНЧАТЫЕ ОТ 11 ДО 349 кВт

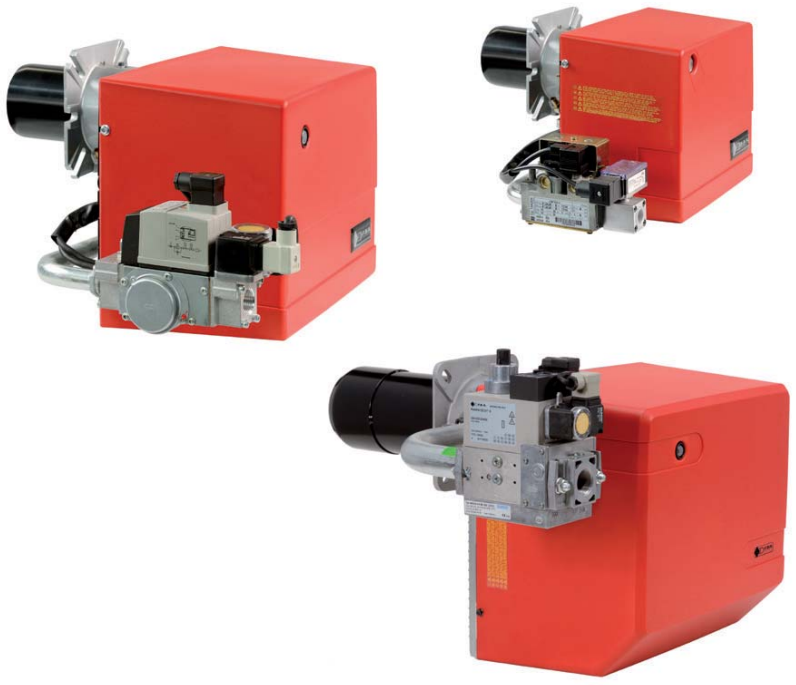

ОДНОСТУПЕНЧАТЫЕ	ккал/ч min	ккал/ч max	кВт min	кВт max	
GAS X 0	10.000	29.500	11,6	34,2	1F
GAS X 1	20.000	50.000	23,2	58	
GAS X 2	35.000	80.000	40,6	93	
GAS X 3 *	60.000	150.000	70	174	
GAS X 4 *	100.000	200.000	116	232	
GAS X 5 *	130.000	300.000	151	349	

* Имеются также в версии Low Nox

ТЕПЛОВОЙ РАСХОД / РАЗМЕРЫ (мм)

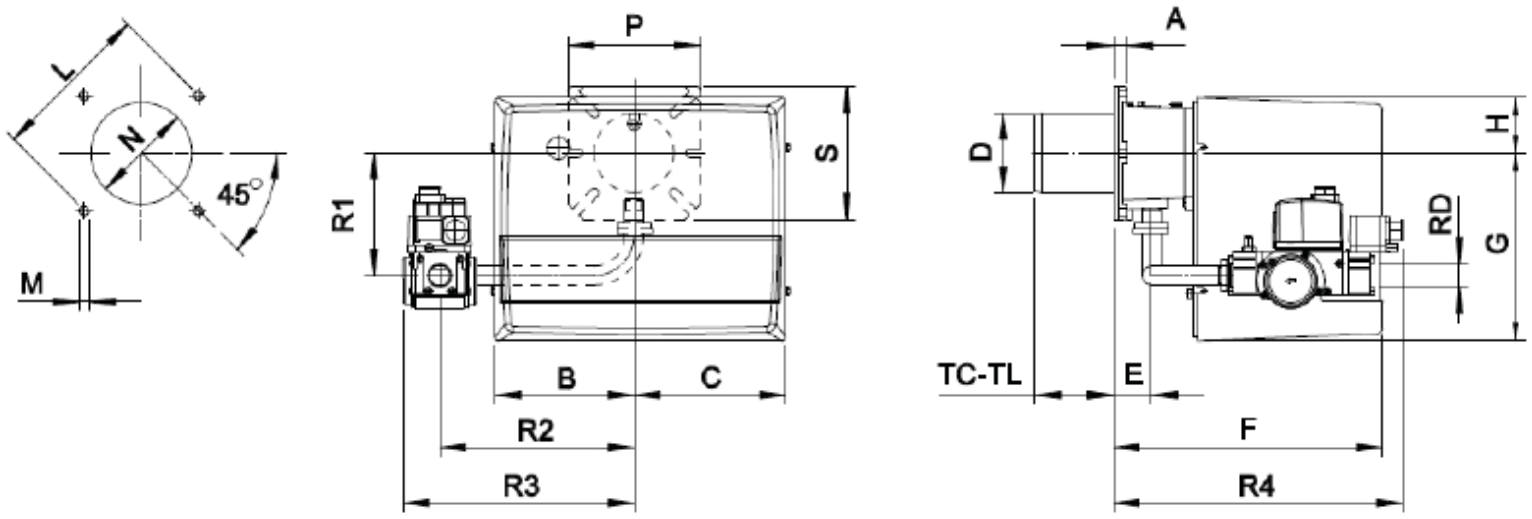

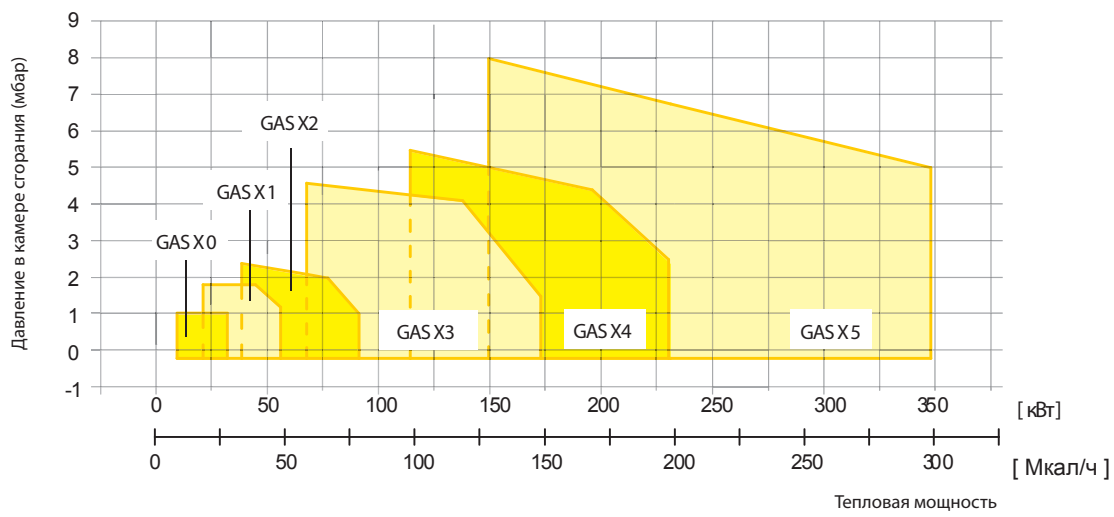

* рекомендовано

МОДЕЛЬ	A	B	C	D	E	F	G	H	L min	L*	L max	M	N min	N*	N max	P	S	TC	TL	R1	R2	R3	R4	RD
GAS X0 CE - D1/2"-S	15	140	140	90	43	265	169	72	130	150	170	M8	100	110	130	150	150	90	150	132	200	254	240	1/2"
GAS X1 CE - D1/2"-S	15	162	175	90	43	305	210	65	130	150	170	M8	100	110	130	150	150	90	150	132	200	254	240	1/2"
GAS X2 CE - D3/4"-S	15	162	175	90	43	305	210	65	130	150	170	M8	100	110	130	150	150	90	150	138	220	262	328	3/4"
GAS X3 CE - D1"-S	16	185	195	108	54	340	248	70	150	170	170	M8	120	130	140	190	150	130	250	168	280	337	361	1"
GAS X4 CE - D1"-S	20	185	195	125	78	368	248	70	170	205	226	M10	130	140	160	200	200	160	280	173	280	337	385	1"
GAS X5 CE - D1"-S	18	207	213	138	98	462	310	90	205	205	226	M10	150	150	180	200	200	250	335	160	305	362	403	1"
GAS X5 CE - CT-D1"-S	18	207	213	138	98	462	310	90	205	205	226	M10	150	150	180	200	200	250	335	160	305	480	403	1"
GAS X5 CE - D1"1/4-S	18	207	213	138	98	462	310	90	205	205	226	M10	150	150	180	200	200	250	335	160	305	362	450	1"1/4
GAS X5 CE - CT-D1"1/4-S	18	207	213	138	98	462	310	90	205	205	226	M10	150	150	180	200	200	250	335	160	305	480	450	1"1/4

Обозначения

Мощность — Электрическое питание — 1F Однофазное — 3F Трехфазное

СЕРИЯ X

ДВУХСТУПЕНЧАТЫЕ - ПРОГРЕССИВНЫЕ И МОДУЛИРУЮЩИЕ ОТ 23 ДО 349 кВт

ДВУХ СТУПЕНЧАТЫЕ	ПРОГРЕССИВНЫЕ И МОДУЛИРУЮЩИЕ	ккал/ч		кВт		
		min	max	min	max	
GAS X 1/2		20.000	50.000	23,2	58	1F
GAS X 2/2	GAS X 2/M	35.000	80.000	40,6	93	
GAS X 3/2 *	GAS X 3/M *	60.000	150.000	70	174	
GAS X 4/2 *	GAS X 4/M *	100.000	200.000	116	232	
GAS X 5/2 *	GAS X 5/M *	130.000	300.000	151	349	

* Имеются также в версии Low Nox

ТЕПЛОВОЙ РАСХОД / РАЗМЕРЫ (мм)

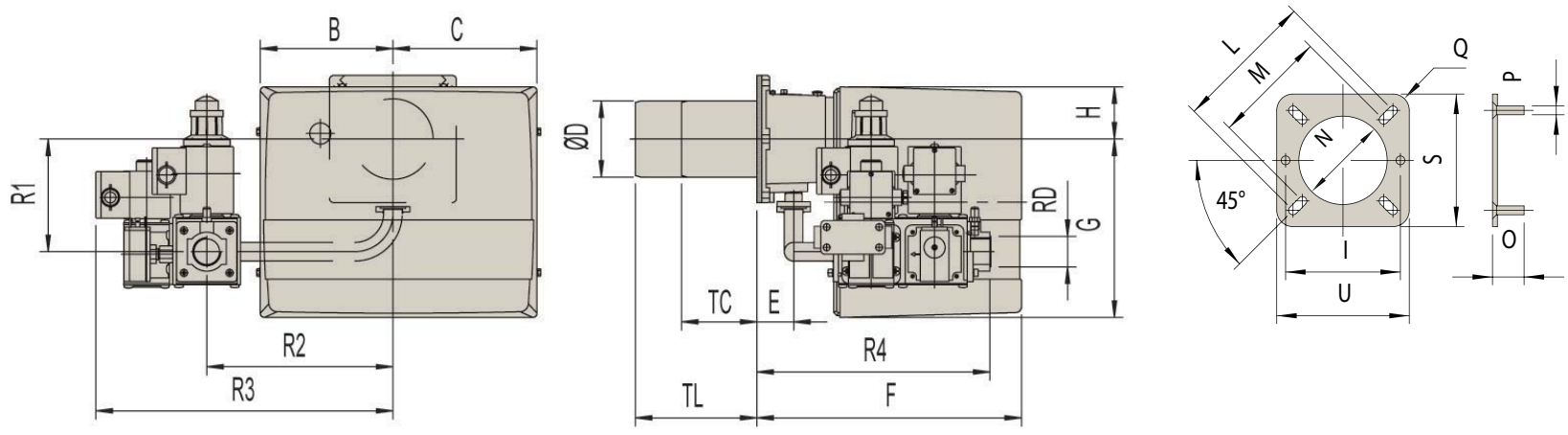

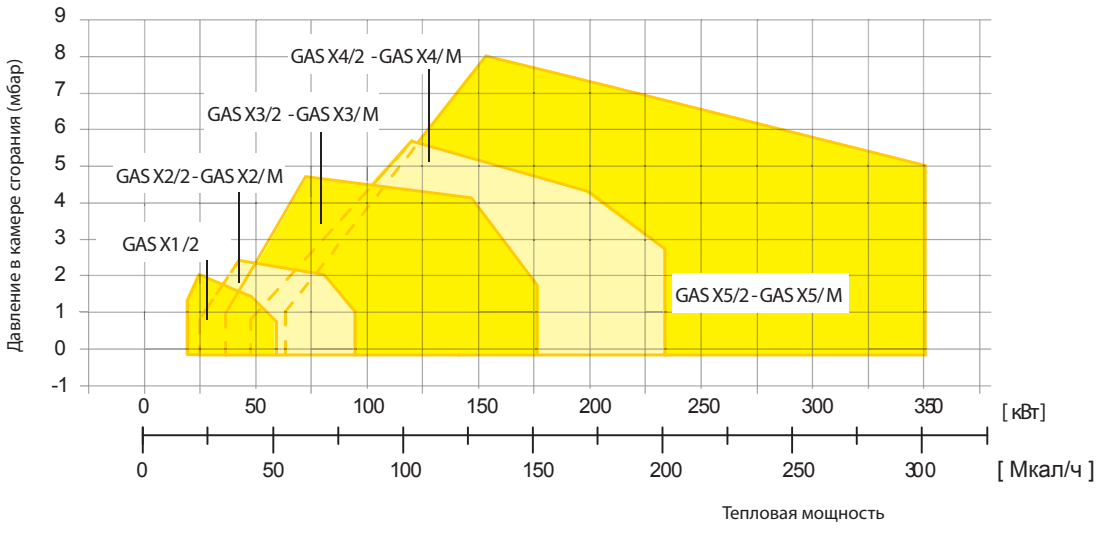

МОДЕЛЬ	B	C	D	E	F	G	H	I	L	M	N	O	P	Q	S	U	TC	TL	R1	R2	R3	R4	RD
GAS X 1/2 CE - D1/2" S	157	170	90	45	313	210	65	130	160	130	100	30	M8	R15	150	150	85	145	133	200	275	258	1/2
GAS X 2/2 CE - D3/4" FS25	157	170	90	45	313	210	65	130	160	130	100	30	M8	R15	150	150	85	145	138	220	351	275	1
GAS X 3/2 CE - D1" S	185	195	108	52	340	248	70	160	170	150	120	30	M8	R15	190	190	130	250	168	280	337	361	1
GAS X 4/2 CE - D1" S	185	195	125	78	368	248	70	-	226	170	135	40	M10	R30	220	220	160	280	173	280	337	385	1
GAS X 5/2 CE - D1" S	207	213	138	98	462	310	90	-	226	205	148	40	M10	R30	220	220	250	335	255	305	362	403	1"
GAS X 5/2 CE - CT D1" S	207	213	138	98	462	310	90	-	226	205	148	40	M10	R30	220	220	250	335	255	305	480	403	1"
GAS X 5/2 CE - D1"1/4 S	207	213	138	98	462	310	90	-	226	205	148	40	M10	R30	220	220	250	335	255	305	362	450	1"1/4
GAS X 5/2 CE - CT D1"1/4 S	207	213	138	98	462	310	90	-	226	205	148	40	M10	R30	220	220	250	335	255	305	480	450	1"1/4
GAS X 2/M CE - D3/4" S	157	200	90	45	305	211	65	130	160	130	100	30	M8	R15	150	150	89	149	178	220	262	328	3/4"
GAS X 3/M CE - D1" S	185	224	108	54	340	248	70	160	170	150	120	30	M8	R15	190	190	130	250	228	280	338	360	1"
GAS X 4/M CE - D1" S	185	224	125	78	368	248	70	-	226	170	135	40	M10	R30	220	220	160	280	233	280	338	385	1"
GAS X 5/M CE - D1" S	207	213	138	98	462	310	165	-	226	205	148	40	M10	R30	220	220	250	335	160	305	395	508	1"
GAS X5/M CE - D1" 1/4 S	207	213	138	98	462	310	165	-	226	205	148	40	M10	R30	220	220	250	335	160	305	395	508	1"1/4

Обозначения

Мощность

Электрическое питание

СЕРИЯ X/F

ОДНОСТУПЕНЧАТЫЕ ДЛЯ ХЛЕБОПЕКАРНЫХ ПЕЧЕЙ ОТ 23 ДО 349 кВт

ОДНОСТУПЕНЧАТЫЕ для хлебопекарных печей	ккал/ч		кВт		
	min	max	min	max	
GAS X 1 F	20.000	50.000	23,2	58	1F
GAS X 2 F	35.000	80.000	40,6	93	
GAS X 3 F	60.000	150.000	70	174	
GAS X 4 F	100.000	200.000	116	232	
GAS X 5 F	130.000	300.000	151	349	

ТЕПЛОВОЙ РАСХОД / РАЗМЕРЫ (мм)

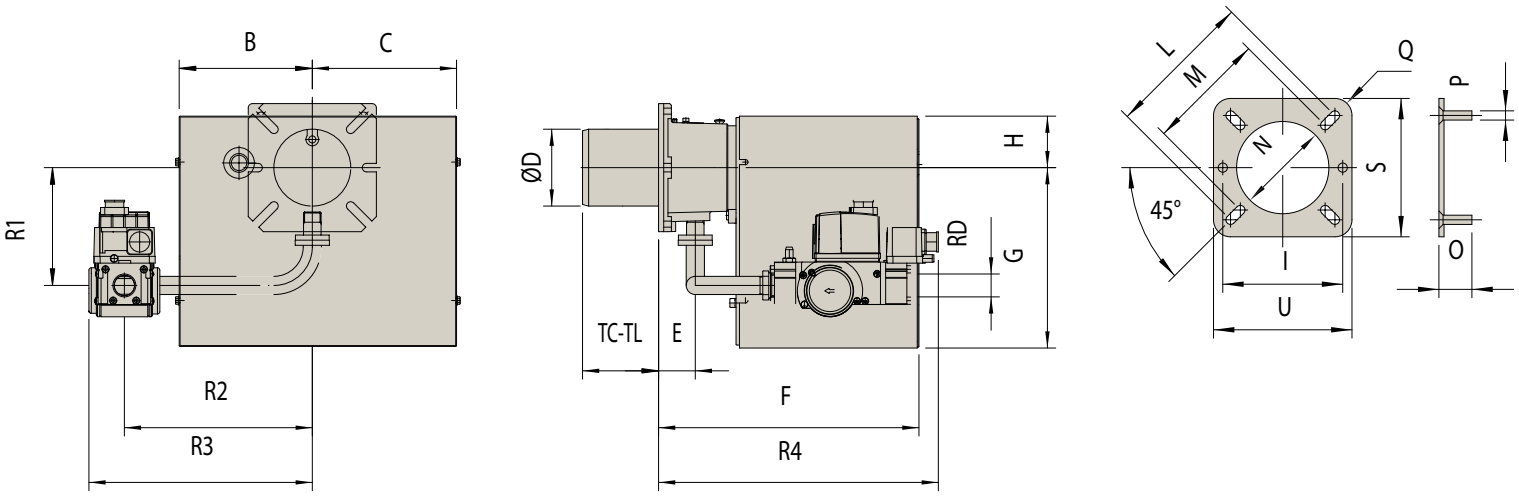

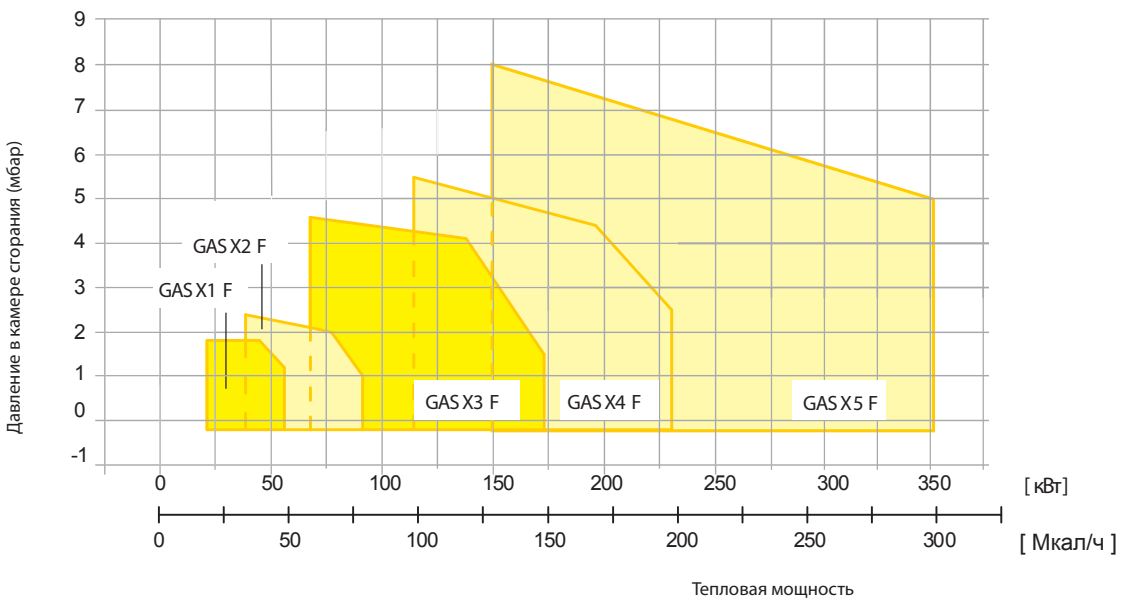

МОДЕЛЬ	B	C	D	E	F	G	H	I	L	M	N	O	P	Q	S	U	TC	TL	R1	R2	R3	R4	RD
GAS X 1 CE F - D1/2″ S	157	170	90	45	305	210	65	130	160	130	100	30	M8	R15	150	150	85	145	128	200	254	244	1/2″
GAS X 2 CE F - D3/4″ S	157	170	90	45	305	210	65	130	160	130	100	30	M8	R15	150	150	85	145	138	220	262	328	3/4″
GAS X 3 CE F - D1″ S	185	195	108	52	340	248	70	160	170	150	120	30	M8	R15	190	190	130	250	168	280	337	361	1″
GAS X 4 CE F - D1″ S	185	195	125	78	368	248	70	-	226	170	135	40	M10	R30	220	220	160	280	173	280	337	385	1″
GAS X5 CE F - D1″ S	207	213	138	98	462	310	90	-	226	205	148	40	M10	R30	220	220	250	335	160	305	362	403	1″

1F Однофазное 3F Трехфазное